Las imágenes son exclusivamente de caracter ilustrativo. Las especificaciones y demás particularidades están sujetas a modificaciones.

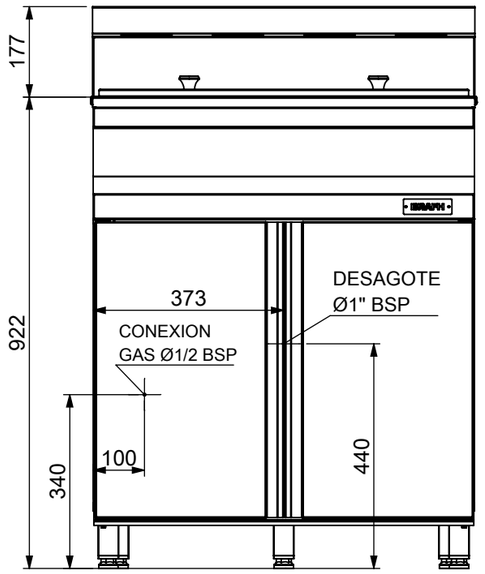

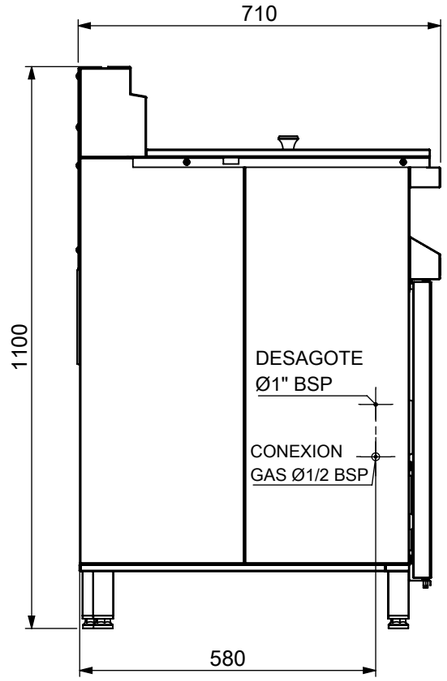

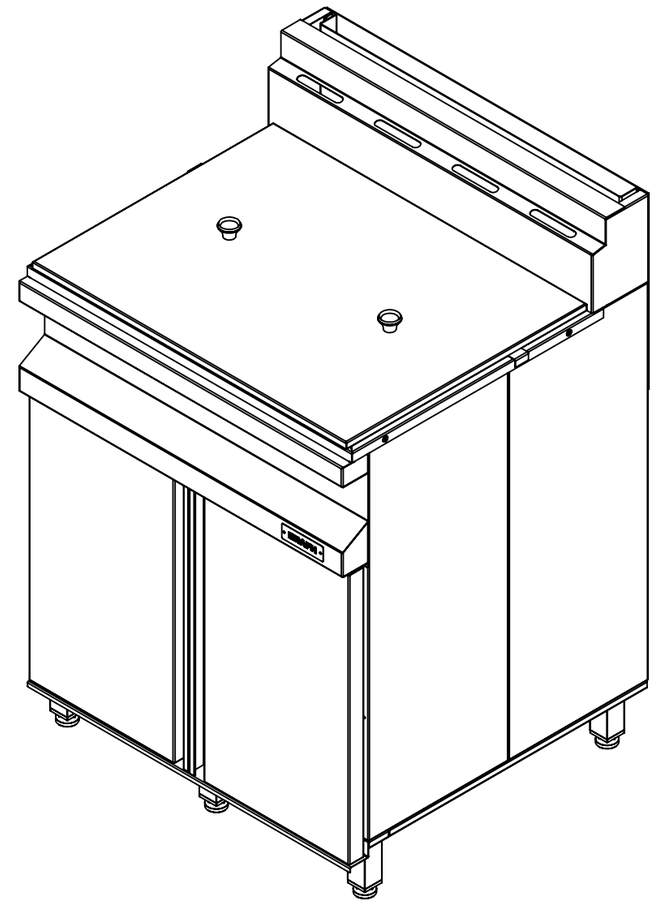

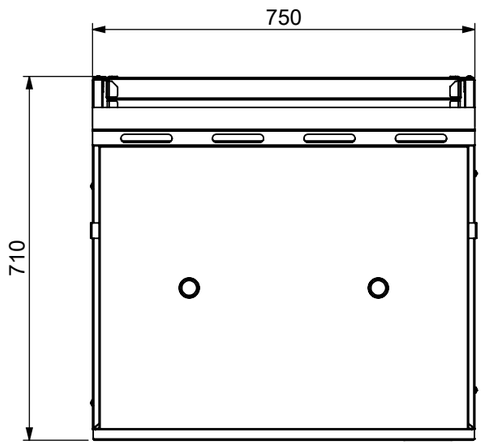

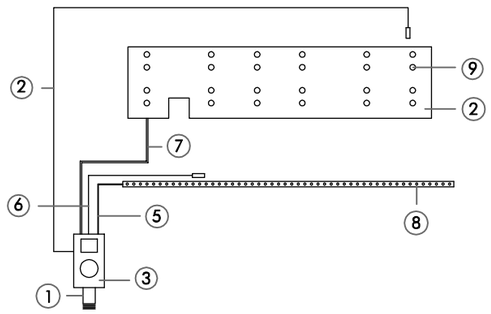

Nº	DESCRIPCION	MED.	MATERIAL	CANT.
10	ESCLUSA	1	FUNDICION	1
9	BOOKER		HIERRO	12
8	PILOTO		HIERRO	1
7	CAÑO CONEXION A VAINA		HIERRO	1
6	TERMO CUPLA A PILOTO		COBRE	1
5	CAÑO A PILOTO	1/4"	BRONCE	1
4	TERMOCUPLA A TACHO		COBRE	1
3	VALVULA MINISIT			1
2	VAINA CHAPA	14	HIERRO	1
1	CODO INGRESO DE GAS	1/2"	ALUMINIO	1

MATRICULA Nº 1765			
INYECTORES (GAS NATURAL)			
DIAM.	CANT.	(Kcal/H)	TOTAL (Kcal/H)
1.00	1	1.475	1.475
1.00	24	1.475	35.400
POT. TOTAL (Kcal/H)			36.875
INYECTORES (GAS ENVASADO)			
DIAM.	CANT.	(Kcal/H)	TOTAL (Kcal/H)
0.70	1	1.375	1.375
0.50	24	0.705	16.920
POT. TOTAL (Kcal/H)			18.295

TOL: 0 -1 (X)

TOL: +1 0 (X)

TOL: +-1 X

Dimensiones (mm)	750x710x1100 mm
Peso (Kg)	87.5 KG
Material	Acero inoxidable
Material base	Acero inoxidable
Alimentación	Gas natural Gas envasado

FREIDOR 52L GAS

Freidor automatico de 52 litros gas

Notas:

MEDIDAS GENERALES

BRAFH

R:.		Fecha	28/05/2024
Medidas en mm		Diseñó	MARELLI A.
Plano	N°		

INDUSTRIAS BRAFH/Dean Funes 3555/Tel-fax 0341 4324382-83 5251228/www.industriasbrafh.com.ar/Rosario-Sta Fe-Argentina

RC 7.3 A Rev.00