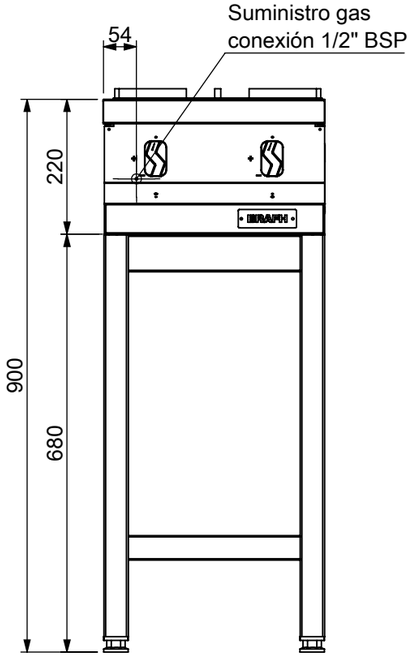

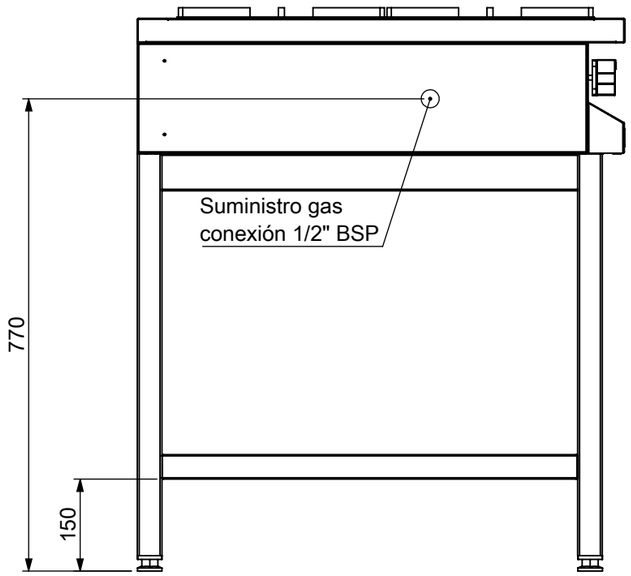

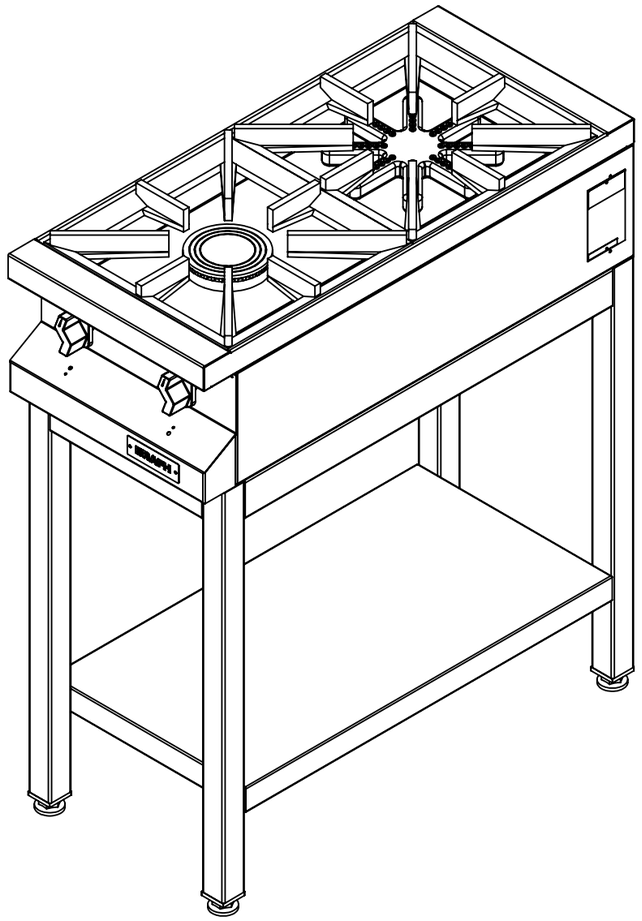

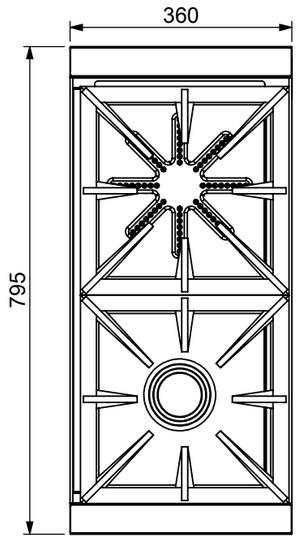

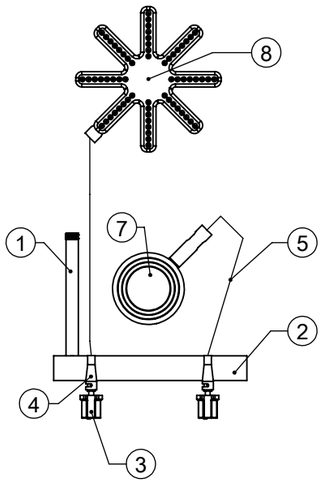

Nº	DESCRIPCION	MED.	MATERIAL	CANT.
8	MECHERO ESTRELLA		FUNDICION	1
7	MECHERO Nº 1		FUNDICION	1
6	PIPETAS PARA HORNALLAS	-	SAE 1010	2
5	CAÑO (mts)	5/16"	ALUMINIO	1M
4	ROBINETES IND S/VALV DE SEG	-	BRONCE	2
3	PERILLAS	-	BAKELITA	2
2	VAINA	25x25	HIERRO	1
1	NIPLE 1/2 BSP	1/2"	HIERRO	1

MATRICULA Nº 1765			
INYECTORES (GAS NATURAL)			
DIAM.	CANT.	(Kcal/H)	TOTAL (Kcal/H)
1.20	1	4.780	4.780
1.80	1	2.124	2.124
POT. TOTAL (Kcal/H)			6.904
INYECTORES (GAS ENVASADO)			
DIAM.	CANT.	(Kcal/H)	TOTAL (Kcal/H)
1.20	1	4.049	4.049
0.90	1	2.275	2.275
POT. TOTAL (Kcal/H)			6.324

Dimensiones (mm)	360x795x220(900) mm
Peso (Kg)	
Material	Acero inoxidable
Material base	Acero inoxidable
Alimentación	Gas natural Gas envasado

A360 - 2H

Anafe 360 - 2 hornallas - base inoxidable

Notas:

-

MEDIDAS GENERALES

BRAFH

R:.		Fecha	10/06/24
Medidas en mm		Diseñó	A.MARELLI
Plano	N°		

INDUSTRIAS BRAFH/Dean Funes 3555/Tel-fax 0341 4324382-83 5251228/www.industriasbrafh.com.ar/Rosario-Sta Fe-Argentina

RC 7.3 A Rev.00

Las imágenes son exclusivamente de caracter ilustrativo. Las especificaciones y demás particularidades están sujetas a modificaciones.

TOL: 0 -1 (X)

TOL: +1 0 (X)

TOL: +-1 X