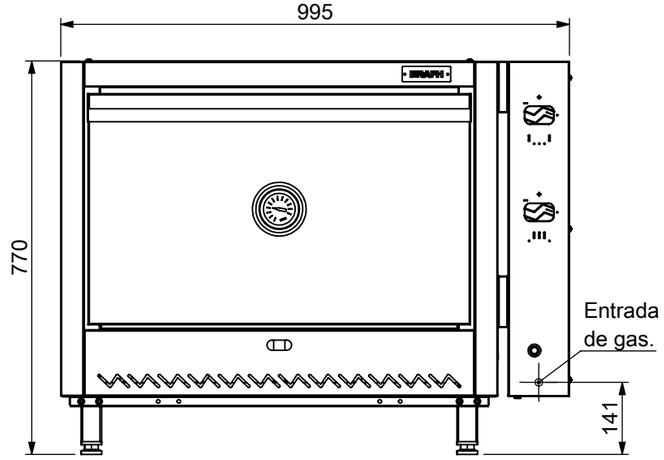

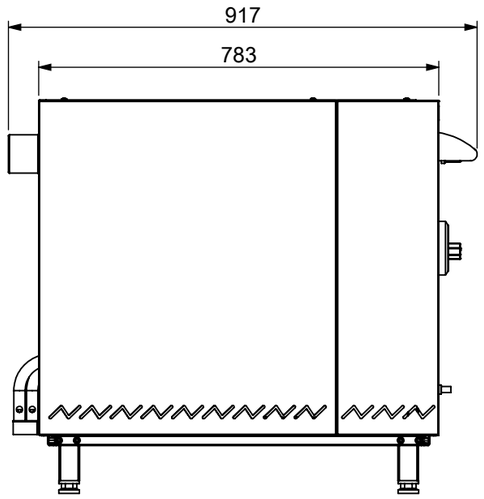

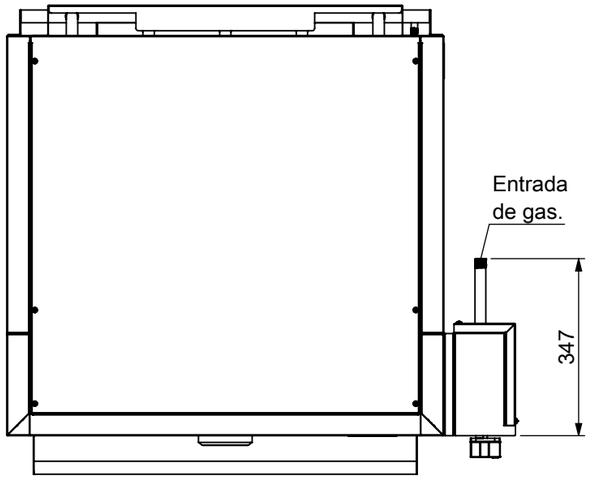

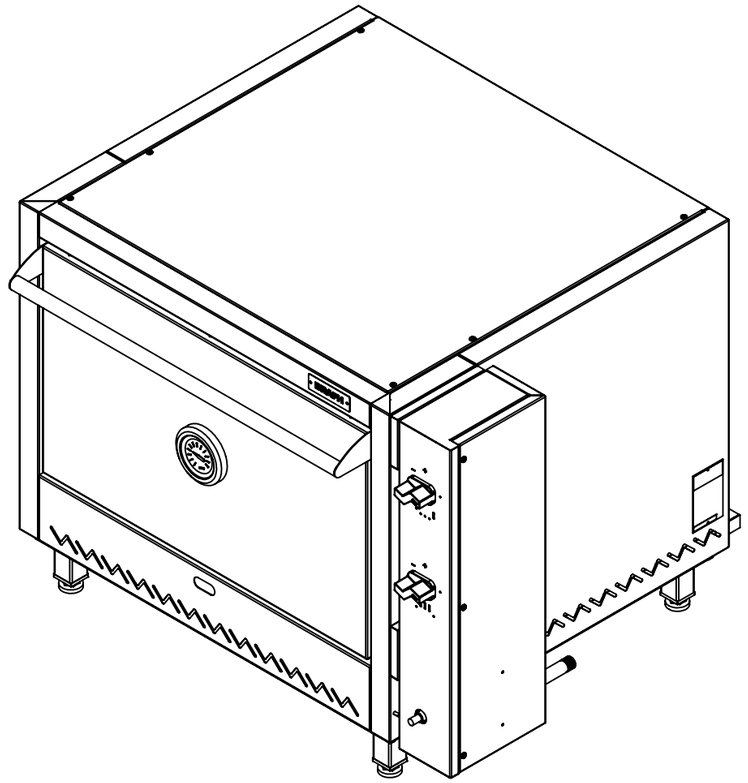

Las imágenes son exclusivamente de caracter ilustrativo. Las especificaciones y demás particularidades están sujetas a modificaciones.

TOL: 0 -1 (X)

TOL: +1 0 (X)

TOL: +-1 (X)

INYECTORES (GAS NATURAL)			
DIAMETRO	CANT.	(Kcal/H)	TOTAL (Kcal/H)
1,5	1	3.320	3.320
2,00	5	5.866	29.330
POT. TOTAL (Kcal/H)			**32.650**
INYECTORES (GAS ENVASADO)			
DIAMETRO	CANT.	(Kcal/H)	TOTAL (Kcal/H)
1,00	1	2.813	2.813
1,5	5	6.325	31.625
POT. TOTAL (Kcal/H)			**34.438**

Dimensiones (mm)	995x920x770 mm	H12M - Horno pizzero 12 Moldes		BRAFH	
Peso (Kg)					
Material	Acero inoxidable	Notas:	MEDIDAS GENERALES	R:.	Fecha 15/3/2023
Material base				Medidas en mm	Diseñó MARELLI A.
Alimentación	Gas	-		Plano N°	
Toma		INDUSTRIAS BRAFH/Dean Funes 3555/Tel-fax 0341 4324382-83 5251228/www.industriasbrafh.com.ar/Rosario-Sta Fe-Argentina			RC 7.3 A Rev.00