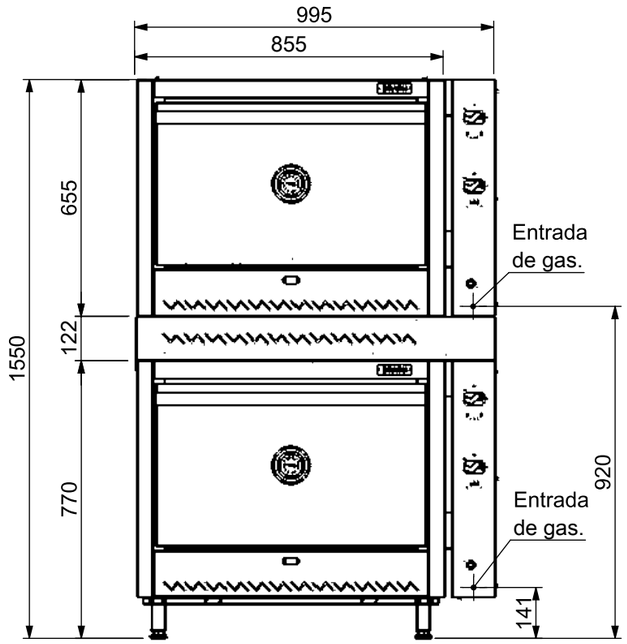

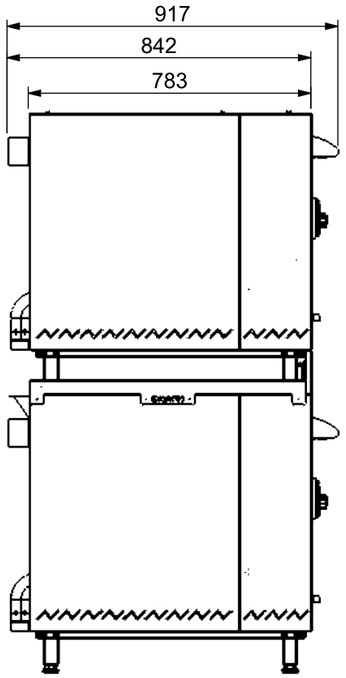

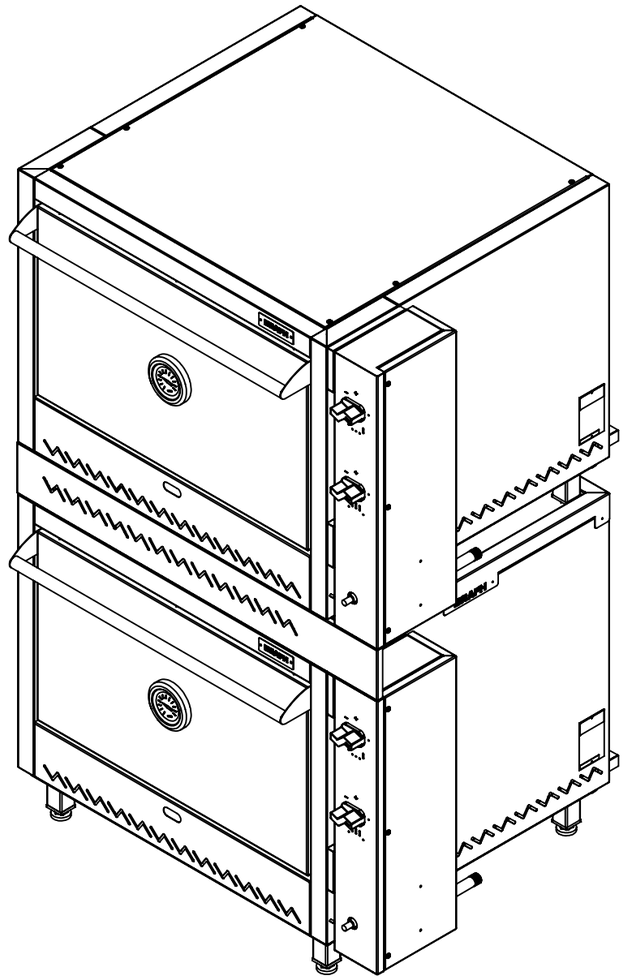

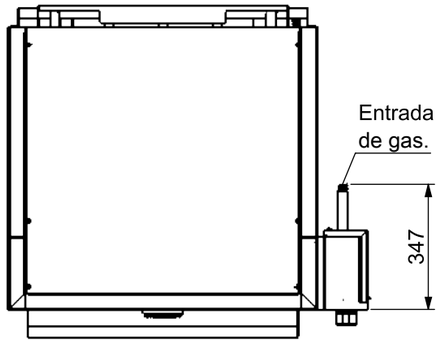

INYECTORES (GAS NATURAL)			
DIAMETRO	CANT.	(Kcal/H)	TOTAL (Kcal/H)
1,5	2	3.320	6.640
2,00	10	5.866	58.660
POT. TOTAL (Kcal/H)			**65.300**
INYECTORES (GAS ENVASADO)			
DIAMETRO	CANT.	(Kcal/H)	TOTAL (Kcal/H)
1,00	2	2.813	5.626
1,5	10	6.325	63.250
POT. TOTAL (Kcal/H)			**68.876**

Dimensiones (mm)	995x917x1550 mm	H24M - Horno pizzero 24 Moldes	BRAFH
Peso (Kg)			
Material		Notas:	MEDIDAS GENERALES
Material base			
Alimentación		-	
Toma		INDUSTRIAS BRAFH/Dean Funes 3555/Tel-fax 0341 4324382-83 5251228/www.industriasbrafh.com.ar/Rosario-Sta Fe-Argentina	RC 7.3 A Rev.00

R:.		Fecha	15/3/2023
Medidas en mm		Diseñó	MARELLI A.
Plano	N°		

Las imágenes son exclusivamente de caracter ilustrativo. Las especificaciones y demás particularidades están sujetas a modificaciones.

TOL: 0 -1 (X)

TOL: +1 0 (X)

TOL: +-1 X