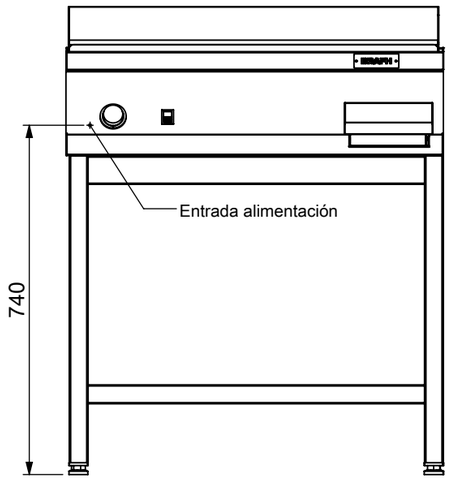

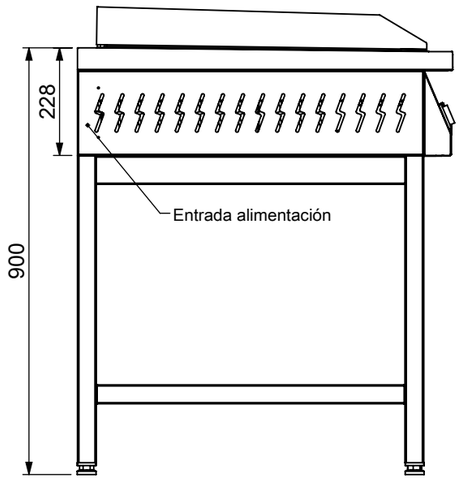

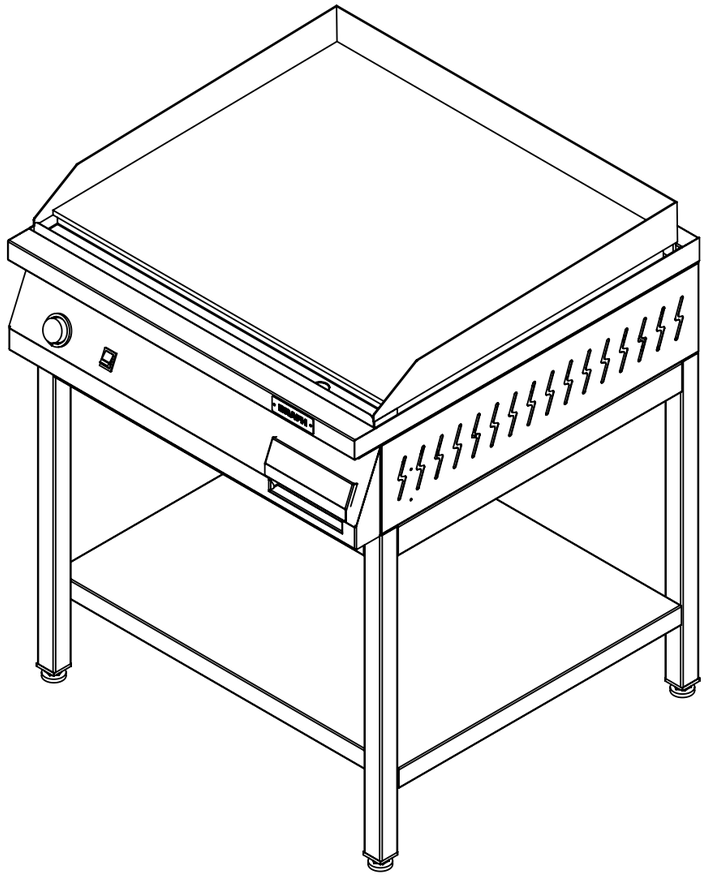

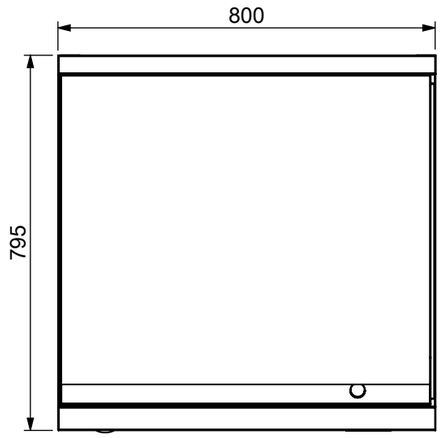

Dimensiones (mm)	L: 800 x P: 795 x A: 900 mm	AP- A800 PL785		BRAFH
Peso (Kg)		Base de acero inoxidable		
Material	AISI 430 ESM	Notas:	MEDIDAS GENERALES	Medidas en mm / Fecha / Nombre
Material base	AISI 430 ESM	-		Diseñó / Marelli A.
Alimentación	ELECTRICA TRIFASICA 380 V - 50 Hz			Esc: / Revisó
				Plano / N° / Aprobó
Potencia	6.800W	Industrias BRAFH // Tel: 341 7765455 // www.brafh.com // Dean Funes 3555 // Rosario - Santa Fe - Argentina		Rv..0 / RC 7.3 A Rev.00

\\serverbejerman\maquinas\16. LINEA ELECTRICA\02. PLANCHA\

Las imágenes son exclusivamente de caracter ilustrativo. Las especificaciones y demás particularidades están sujetas a modificaciones.

TOL: +-1 X

TOL: +1 0 X

TOL: 0 -1 X