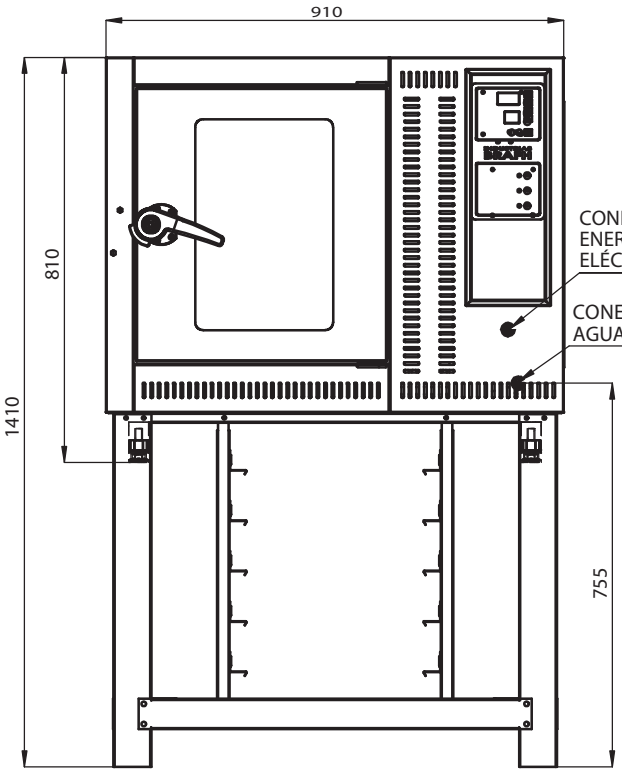

VISTA FRONTAL

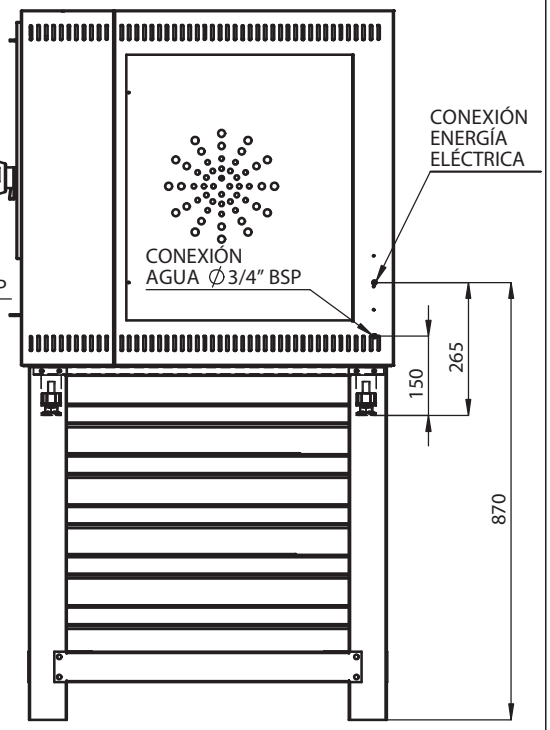

VISTA LATERAL

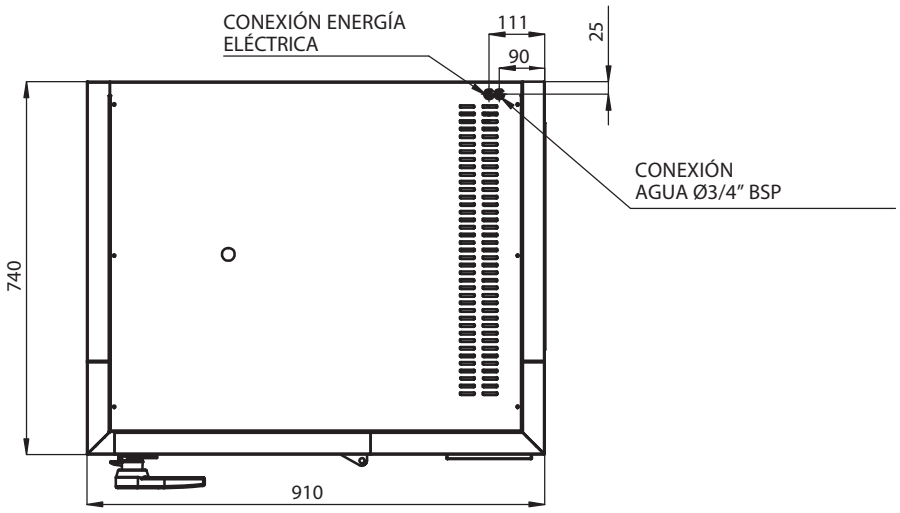

VISTA SUPERIOR

HC. 910 | ELÉCTRICO MONOFÁSICO

DIMENSIONES	910 x 740 x 810 (1410) mm (Frente x Prof. x Alto (base))
MATERIAL	Acero inoxidable
ALIMENTACIÓN	220 V / 27 A - Agua
POTENCIA	5940 W

BRAFH

DESARROLLO Y EQUIPAMIENTO GASTRONÓMICO

Dean Funes 3555, Rosario, Santa Fe, Argentina • Tel-fax 341 432 4383-83 / 525 1228

BRAFH.COM.AR

Dibujó: Marmiroli • 03.10.17